CODE：FK501W1200-MB
SIZE：1200*455*485

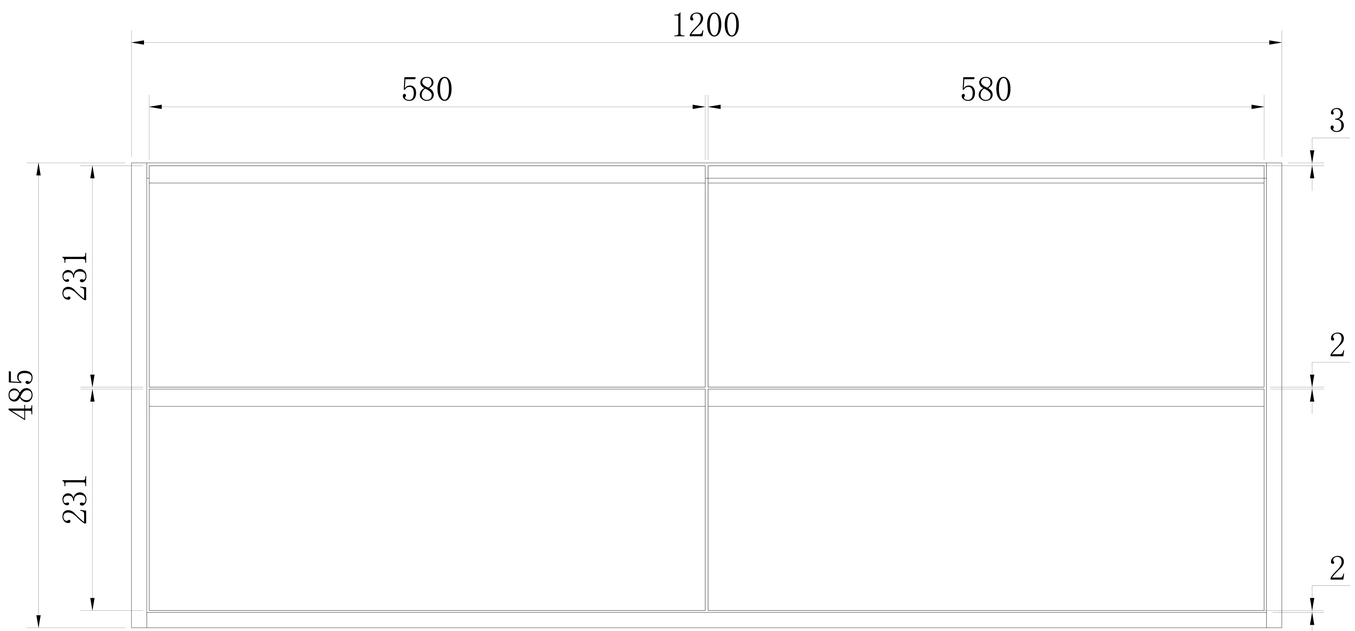

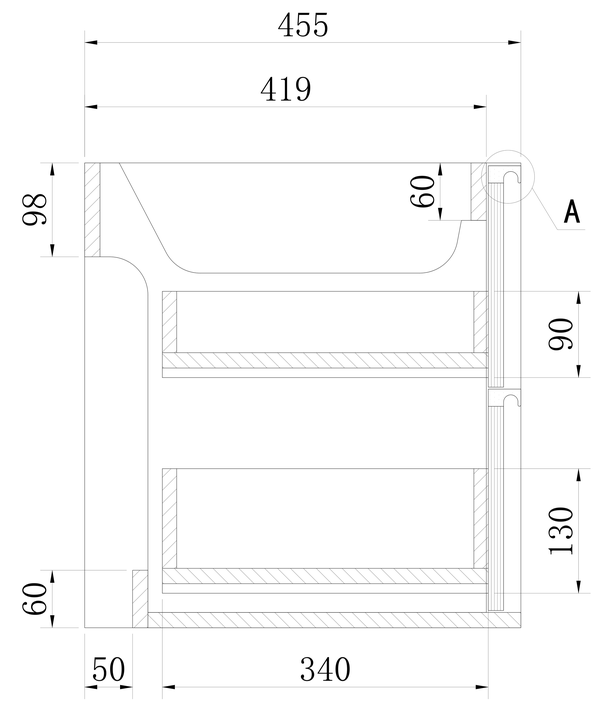

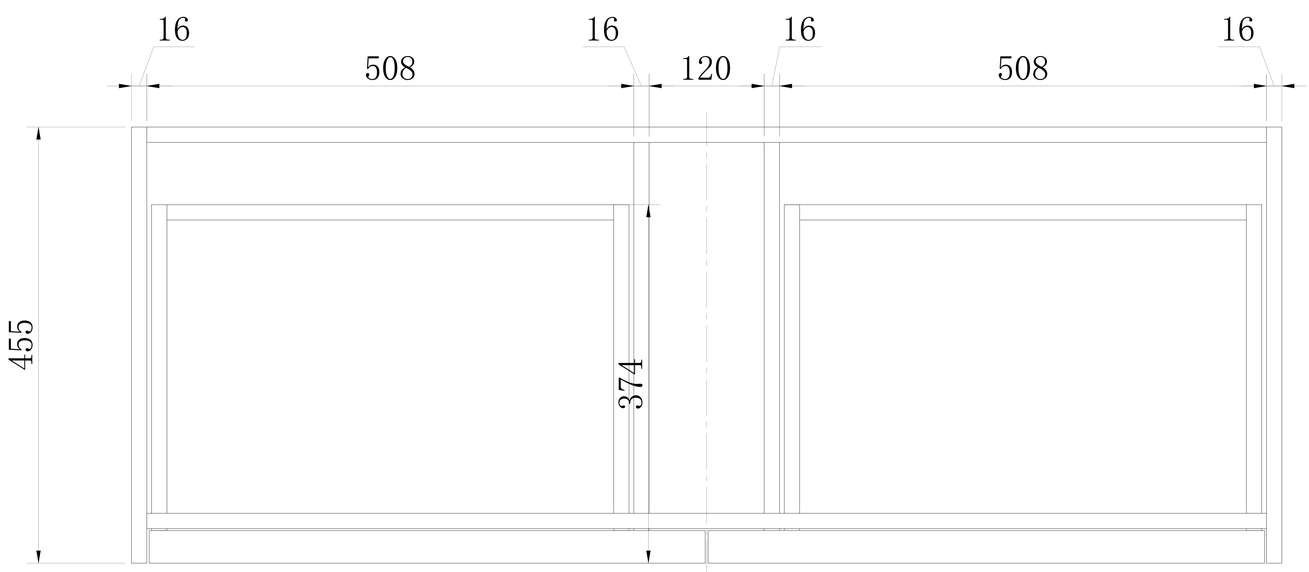

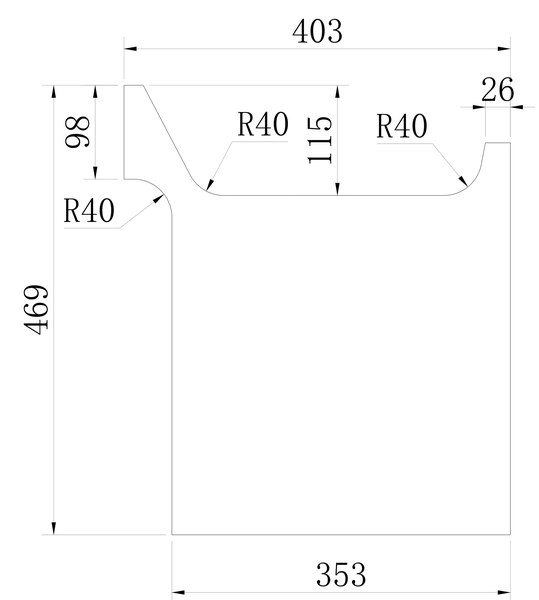

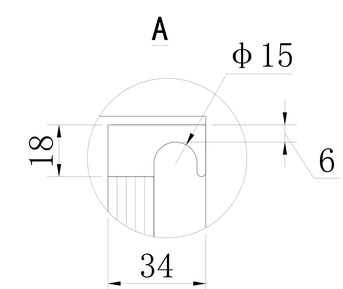
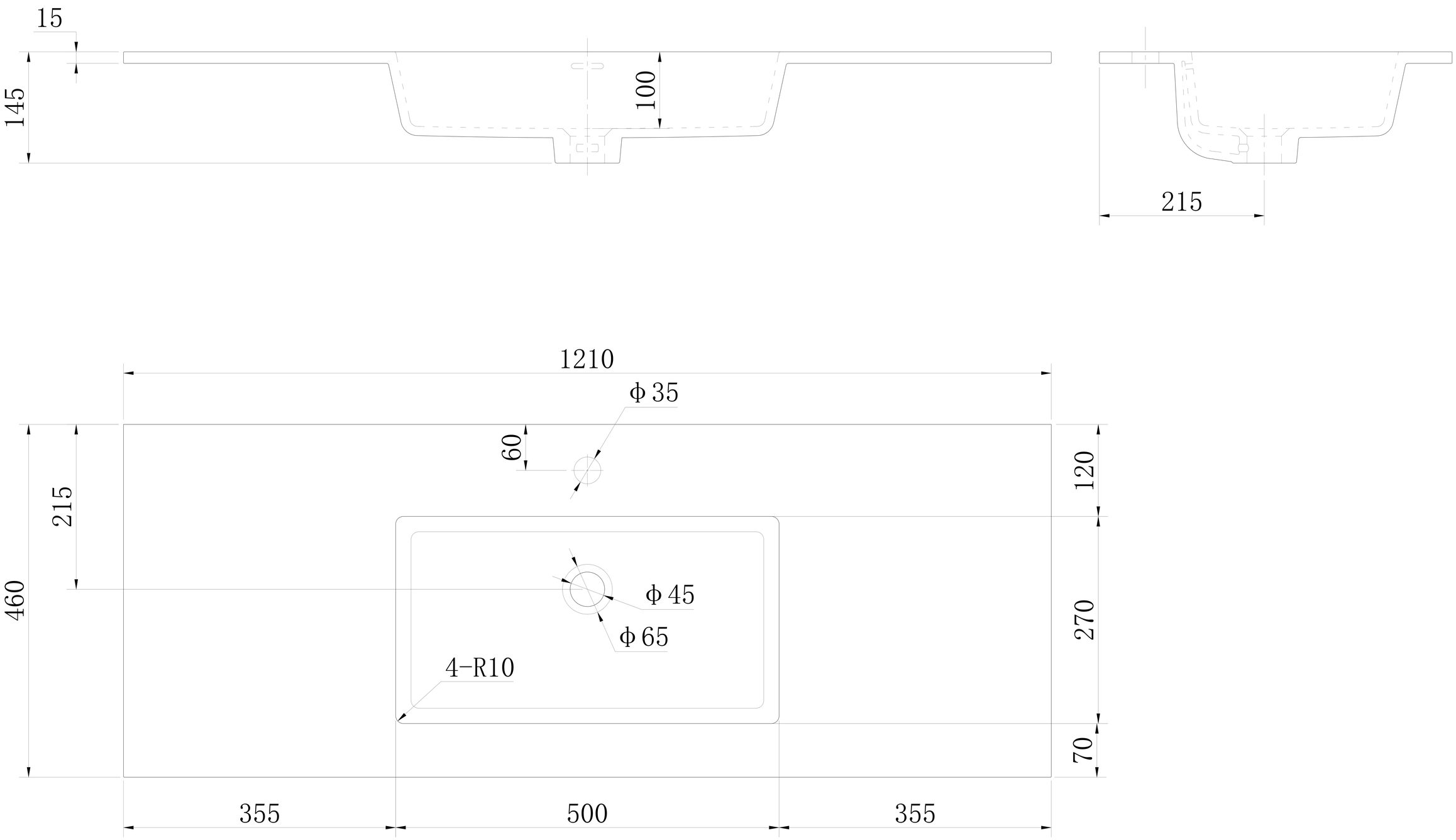
CODE: FS1041200
SIZE: 1210*460*145